Conveyor

-Mere end 40 års erfaring

Mange anvendelseseområder

Conveyorsystemet er en meget vigtig komponent, hvis man ønsker at effektivt lakeringsanlæg.

Vælger man det rigtige design, samt den rigtige conveyor type, kan anlæggets størrelse reduceres. Ligeledes kan tidsforbruget i den samlede lakeringsproces reduceres betydelig.

Prima-vent har med sine mange års erfaring, ekspertisen til at udforme netop det conveyor anlæg der passer ind i Deres produktion, således at den maximale udnyttelse af anlægget opnås.

Prima-vent
-vi renser luften...

Prima-vent A/S • Tel. +45 7610 9700 • Fax +45 7610 9710 • E-mail pv@prima-vent.dk • www.prima-vent.dk

Conveyor typer

-Mere end 40 års erfaring

Conveyor

Der findes på markedet i dag, mange forskellige typer conveyor. De mest kendte er nok hænge conveyor og gulv-conveyor.

Prima-vent har to standard conveyor, som begge er hænge-conveyor. Disse conveyor er valgt, fordi de kan anvendes i de fleste tilfælde. På de følgende sider findes en nærmere beskrivelse af disse to typer.

Skulle der i imidlertid opstå et behov for at anvende andre typer conveyor, kan vi naturlig vis også klare det.

Triplex conveyor

TRIPLEX conveyorsystem, er specielt udviklet for transport af ulige store emner ophængt i samme ophængsbom, idet systemets opbygning giver mulighed for overføring af moment, fra ophængsbommen til conveyor profilerne.

Systemet består af to parallelle troljeprofiler med 400 mm afstand og et kædeprofil. Alle tre profiler er sammenbyggede.

Vognene, der køre i de to troljeprofiler er forsynet med drejeophæng og ophængningsbom.

Kardankæden, som køre i kædeprofilet er forsynet med medbringere i en deling, således at ophængningsbommene kan køre på langs.

Hvor ophængningsbommen ønskes akkumuleret, monteres en drejestation for 90 graders automatisk drejning, således at bommen føres på tværs af kørselsretningen. Delingen ved akkumulering vil normalt være 270 mm.

Max. last, Hver trolje: 85 kg

Prima-vent
-vi renser luften...

Prima-vent A/S • Tel. +45 7610 9700 • Fax +45 7610 9710 • E-mail pv@prima-vent.dk • www.prima-vent.dk

Power free conveyor - type PF1500 og PF80

Power & Free banen er opbygget af 2 forskudte spor.

Kardankæden, hvorpå der er monteret medbringere, løber i det øverste spor og troljen løber i det nederste spor. Der er mulighed for at vognene mekanisk kan fra-/ tilkobles medbringeren på kardankæden.

Kardankæden løber kontinuerlig og når det er nødvendig at stoppe en vogn, aktiverer man et stop, hvilket frakobler den næste vogn fra medbringeren i kæden. De følgende vogne køre ind til de ventende vogne og bliver frakoblet kæden. Vognene bliver samlet i en buffer zone.Når den første trolje igen skal bruges, frakobles stoppet og den næste medbringer vil tage fat i vognen og den forlader buffer zonen og fortsætter til den næste destination. Så snart toljen har forladt stoppet, lukkes dette igen og alle de samlede vogne rykker en vogns længde frem, så der bliver plads til en ny.

Troljen kan køre til og fra forskellige områder i systemet ved hjælp af skiftespor.

Troljens destination kontroleres af et antal elektroniske sensorer, der aflæses før hvert skiftespor.

Systemet er opbygget med flere kædesystemer, hvilket tillader troljen at køre med forskellige hastigheder i specifikke områder.

Det elektroniske system er opbygget af PLC og PC systemer tilpasset kundens ønsker og behov til information og logistik.

Max. last Pf1500: 250 kg / vogn (2 stk. troljer)

Max. last Pf80: 2.000 kg

Power free conveyor

Triplex conveyor

Prima-vent
-vi renser luften...

Prima-vent A/S • Tel. +45 7610 9700 • Fax +45 7610 9710 • E-mail pv@prima-vent.dk • www.prima-vent.dk

Conveyor typer

-Mere end 40 års erfaring

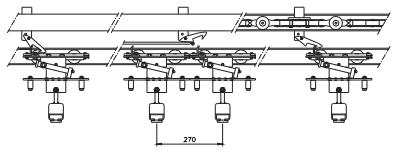

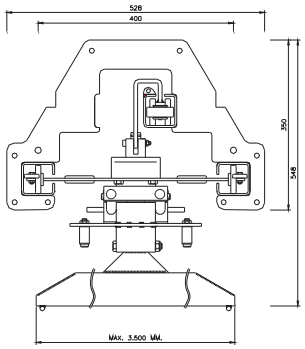

Triplex conveyor

Power & Free conveyor

Triplex conveyor

Max. belastning pr. vogn.....100 kg
Bufferlængde/akkumulering.....270 mm standard

Buffer/akkumulering, kun med ophængsbom på tværs af kørselsretningen

Min. horisontal bue radius:.....700 mm
Min. vertikal bue radius:..... 2.000 mm
Vendestation:.....90° / 180°

Triplex conveyorsystemet er specielt udviklet til at kunne overføre moment fra ophængsbommen til conveyorprofilerne. Profilerne vender således, at der ikke kan falde snavs ned på de nymalede emner.

Power & Free conveyor

Power & Free PF er en meget stabil og driftsikker conveyor for last op til 2.000 kg hængende i travers med 4 stk. troljer.

Vognene kan mekanisk frigøres fra kædens medbringere og akkumulere under 45° - 60° - 90°.

Systemerne opbygges med skiftespor, således vognene kan køre til ønskede destinationer. Vognenes kodebrik aflæses ved skiftesporene og styringen sørger for at vognen kører gennem de valgte procesområder til korrekt stopposition.

Min. horisontal bue radius:	1.000 mm
Min. vertikal bue radius:	2.000 mm
Min. bufferlængde:	300 mm

Prima-vent
-vi renser luften...

Prima-vent A/S • Tel. +45 7610 9700 • Fax +45 7610 9710 • E-mail pv@prima-vent.dk • www.prima-vent.dk